2012 Tundra

TOYOTA
faire toujours mieux

faire toujours mieux.

Voilà trois mots qui influencent tout ce que nous faisons chez Toyota. Ils façonnent notre engagement envers la sécurité et la fiabilité, ce qu'atteste le fait que 80 % des véhicules Toyota construits au cours des 20 dernières années sillonnent toujours nos routes*.

Ces mêmes trois mots inspirent l'innovation, ce que démontrent nos technologies d'avant-garde comme nos modèles Système hybride synergétique et le Système de sécurité Star^MC. Ils façonnent l'engagement que nous avons pris envers ce pays, comme en témoignent nos usines de fabrication canadiennes et notre appui de programmes en faveur de nombreuses collectivités. Chez Toyota, faire toujours mieux est notre mot d'ordre. Pour nos produits. Pour nos services. Pour la vie de nos clients.

*Selon les données recueillies par R.L. Polk Canada Inc. sur les véhicules en service au Canada au 1er juillet 2008, années-modèles 1989-2008. La durée de vie réelle d'un véhicule variera en fonction des conditions d'utilisation.

PAGE COUVERTURE 4x4 CrewMax Limited montré en pyrite mica.

Tundra

Parfois, il faut être endurant pour faire toujours mieux. Et cette qualité se voit sous toutes les facettes du robuste Toyota Tundra 2012 – un pick-up grand format qui a la musculature voulue pour toute tâche que vous lui confiez. Il est polyvalent, et avec un choix de trois cabines et de trois longueurs de caisse vous trouverez le camion qu'il vous faut. Ses moteurs V8 i-FORCE de 310 ch ou de 381 ch vous procureront de la puissance à revendre. Mieux encore, vous pouvez compter sur le Tundra, car il est mieux construit – grâce à la qualité, la durabilité et la fiabilité légendaires que vous exigez de Toyota. Le Toyota Tundra 2012. Gros. Solide. Meilleur.

4x4 Double Cab avec groupe Haut de gamme montré en noir.

À quoi reconnaît-on un vrai camion ?

ROBUSTE COURONNE DE DIFFÉRENTIEL Sur la plupart des pick-up, le plus faible maillon dans la transmission du couple moteur se situe souvent au niveau de la couronne du différentiel arrière. C'est là que s'exercent les plus fortes contraintes imposées par le transport répété de lourdes charges[3] et par les opérations de remorquage. Pour supporter l'énorme couple du moteur V8 de 5,7 litres offert en option sur le Tundra, nos ingénieurs ont conçu une énorme couronne de 266 mm (10,5 po).

SYSTÈME DE CHAUFFAGE/REFROIDISSEMENT DE LA TRANSMISSION Le contrôle de la température des liquides est crucial pour la longévité d'un moteur et d'une transmission, surtout lors d'utilisations difficiles répétées. Pour aider le moteur du Tundra à offrir des performances musclées, on a prévu un réchauffeur d'huile de transmission automatique qui garantit le démarrage par temps froid. Les refroidisseurs d'huile de ATF, d'huile moteur et de liquide de direction assistée éliminent toute accumulation de chaleur lorsque le véhicule est soumis à des conditions et des charges rigoureuses.

DES CHOIX POUR TOUS LES BESOINS Offrant un choix de trois longueurs de caisse (courte, standard et longue), les caisses du Tundra ont une profondeur impressionnante de 564 mm (22,2 po), ce qui conviendra à tous vos projets.

TAQUETS D'ARRIMAGE EN OPTION Relié au rail supérieur de la caisse, le système utilise quatre taquets pouvant supporter une charge de 100 kg (220 lb) par point d'arrimage, pour vous assurer que ce que vous placez dans la caisse y restera.

PLUS GRANDE CHARGE UTILE[3] ET PLUS GRANDE UTILITÉ Le Tundra offre aussi une caisse de chargement à la hauteur. Le Tundra 4x4 à cabine régulière à caisse longue de 5,7 litres peut transporter 825 kg (1 818 lb), tandis que la charge utile[3] maximale du Tundra 4x2 à cabine régulière de 5,7 litres est de 855 kg (1 885 lb).

ABATTANT FACILEMENT RABATTABLE ET RELEVABLE L'abattant du Tundra s'abaisse et se relève aisément. Deux doigts suffisent, grâce à l'amortisseur à gaz qui empêche l'abattant de simplement tomber lorsque vous l'ouvrez.

V8 i-FORCE DE 5,7 LITRES Le moteur V8 i-FORCE de 5,7 litres développe une puissance de 381 chevaux et un couple de 401 lb-pi, et gère une transmission automatique 6 rapports à super commande électronique à haut rendement. Son efficacité bénéficie du système VVT-i double (à commande indépendante des soupapes d'admission et d'échappement), d'un assemblage d'arbres à cames à faible frottement et de refroidisseurs d'huile de transmission et de liquide de direction assistée qui réduisent l'accumulation de chaleur sous charge importante.

SYSTÈME DE RAILS DE CAISSE Chargez la profonde caisse du Tundra, et le système de rails en option adaptable vous aidera à immobiliser votre charge.

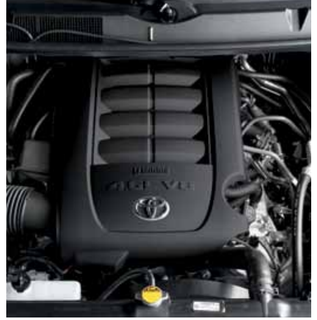

V8 i-FORCE DE 4,6 LITRES Le moteur V8 i-FORCE de 4,6 litres développant une puissance de 310 chevaux est accouplé à une transmission automatique 6 rapports à super commande électronique. Le système double de distribution à calage variable intelligent exclusif de Toyota optimise l'efficacité volumétrique du moteur pour l'alimenter abondamment en air et en exploiter la puissance maximum. Le couple maximum atteint est de 327 lb-pi à seulement 3 400 tr/min. Pour tirer de lourdes charges, la réponse de ce moteur procure des départs assurés sur une vaste plage de régimes. La logique des passages en montée et en descente aide à mieux contrôler la puissance afin d'optimiser l'efficacité sur pente abrupte.

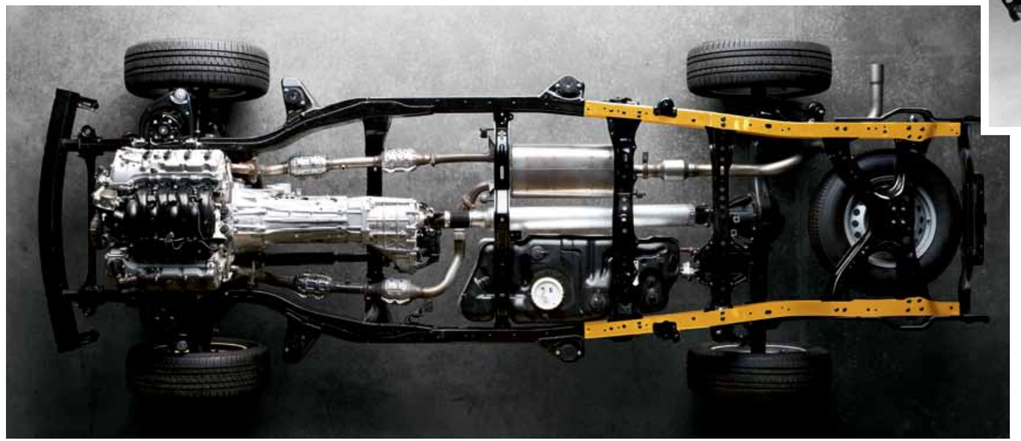

ATTELAGE DE REMORQUAGE INTÉGRÉ Tous les modèles Tundra 4x4 et 4x2 sont munis de série d'un groupe remorquage de service intensif qui comprend un attelage intégré au cadre.

CAPACITÉ DE REMORQUAGE MAXIMALE DE 10 400 LB Le modèle de la gamme le plus costaud et le mieux adapté au remorquage est le Tundra 4x2 à cabine régulière de 5,7 litres qui peut tirer jusqu'à 4 715 kg (10 400 lb).

CADRE À SECTION TRAPÉZOÏDALE Lorsque vous songez à une suspension, vous pensez probablement à un mouvement de haut en bas. Or, nos ingénieurs ont aussi pensé à la stabilité latérale. La section trapézoïdale arrière du cadre TripleTech[MC] du Tundra a permis de positionner les ressorts à lames arrière en angle, leur partie avant se trouvant plus vers l'extérieur que leur partie arrière. Résultat : la section de cadre trapézoïdale arrière et les ressorts à lames arrière disposés en angle combinés permettent d'obtenir une meilleure stabilité latérale dans les virages et surtout lorsque vous remorquez de lourdes charges.

ARBRE D'ENTRAÎNEMENT EN DEUX PIÈCES Les modèles Tundra Double Cab et CrewMax sont équipés d'un arbre d'entraînement en deux pièces dont la moitié avant est faite d'acier et la moitié arrière d'aluminium pour réduire le poids non suspendu et la masse de rotation, ce qui améliore les accélérations. Sur les modèles 4x4, l'arbre d'entraînement est doté de cannelures de grand diamètre qui permettent à la longueur de l'arbre de s'adapter aux mouvements de la suspension, de sorte que l'arbre puisse mieux résister aux charges à couple élevé.

TRANSMISSION AUTOMATIQUE 6 RAPPORTS La transmission automatique 6 rapports du Tundra offre un étagement élargi des rapports exploitables. On obtient ainsi des accélérations vives à régimes bas et moyens. De plus, le premier rapport offre une démultiplication extrêmement basse – rapport idéal pour le remorquage d'une lourde charge.

Cabine régulière

Avec sa profonde caisse de chargement, le Tundra à cabine régulière offre une charge utile[3] de 855 kg (1 885 lb) - 4x2 et peut remorquer jusqu'à 4 715 kg (10 400 lb) - 4x2. À l'intérieur, on retrouve une panoplie de caractéristiques pratiques qui peuvent vous faciliter la vie. Les appuis-tête s'ajustent de façon à vous permettre de garder votre casque de protection. Derrière la banquette avant se trouve un grand plateau de rangement pouvant recevoir des coffres à outils et un petit compresseur d'air. Puissant, capable et pratique – c'est un camion fait pour le travail… pour votre travail.

Caisse standard

Caisse longue

CAPACITÉ DE REMORQUAGE - 4 395 à 4 715 kg

CAPACITÉ DE CHARGE UTILE[3] - 685 à 855 kg

COTES DE CONSOMMATION[2] - 15,8 ville/11,0 route L/100 km
V8 i-FORCE 4x2 de 5,7 litres avec transmission automatique

CARACTÉRISTIQUES SÉLECTIONNÉES

- Moteur V8 i-FORCE de 5,7 litres, 381 ch, DACT, 32 soupapes, VVT-i double avec injection électronique multipoint séquentielle.
- Freins assistés à disques ventilés aux 4 roues.
- Transmission automatique 6 rapports à super commande électronique avec surmultipliée.
- Système audio AM/FM avec lecteur CD/MP3/WMA, prise d'entrée audio auxiliaire, 4 haut-parleurs.
- Système direct de surveillance de la pression des pneus.
- Faisceau de câblage pour remorque à 4/7 broches, connecteur de commande de frein électronique pour remorque, attelage répartiteur de charge de catégorie IV.
- Dégivreur d'essuie-glaces avant.

A. Cabine régulière 4x4 de 5,7 litres montrée en blanc alpin.
B. Intérieur de la cabine régulière 4x4 avec groupe Hors-route TRD montré en tissu graphite.

Double Cab

Avec une caisse standard ou une caisse longue, le Tundra Double Cab offre tout l'espace qu'il faut, particulièrement à l'arrière où votre équipe peut prendre place en tout confort. Les portières arrière à charnières avant s'ouvrent à 80° pour faciliter l'accès des passagers et des bagages. Le Tundra vous offre à la fois puissance et robustesse, mais aussi l'espace voulu pour faciliter votre journée de travail.

Caisse standard

Caisse longue

CAPACITÉ DE REMORQUAGE - 3 580 à 4 535 kg

CAPACITÉ DE CHARGE UTILE[3] - 565 à 655 kg

COTES DE CONSOMMATION[2] - 15,0 ville/10,4 route L/100 km
V8 i-FORCE 4x4 de 4,6 litres avec transmission automatique

CARACTÉRISTIQUES SÉLECTIONNÉES

- Moteur V8 i-FORCE de 4,6 litres, 310 ch, DACT, 32 soupapes, VVT-i double avec injection électronique multipoint séquentielle.
- Moteur V8 i-FORCE de 5,7 litres, 381 ch, DACT, 32 soupapes, VVT-i double avec injection électronique multipoint séquentielle.
- Freins assistés à disques ventilés aux 4 roues.
- Transmission automatique 6 rapports à super commande électronique avec surmultipliée, levier de vitesses séquentiel, convertisseur de couple à verrouillage.
- Système audio AM/FM avec lecteur CD/MP3/WMA, prise d'entrée audio auxiliaire, 6 haut-parleurs.
- Dégivreur d'essuie-glaces avant.
- Abattant verrouillable, amovible, facilement rabattable et relevable, crochets d'arrimage dans la caisse.
- Rétroviseurs extérieurs chauffants à réglage assisté.

A. Double Cab 4x4 avec groupe Haut de gamme montré en pyrite mica. **B.** Intérieur du Double Cab SR5 4x2 de 5,7 litres montré en tissu graphite. **C.** Banquette avant divisée 40/20/40 dotée d'un compartiment de rangement au bloc central rabattable pouvant recevoir une foule d'articles. **D.** Compartiment de rangement au plafond pour un accès facile à vos lunettes de soleil.

CrewMax

Le CrewMax est un camion robuste pouvant servir de bureau mobile confortable avec plein d'espace pour la tête et les jambes de tous les occupants. Le CrewMax est disponible en deux modèles : SR5 et Limited. Le groupe Platinum ajoute des touches de luxe supplémentaires comme les sièges capitaine chauffants et ventilés à réglages assistés, les garnitures en similibois avec chrome, et les roues de 20 po à multiples rayons.

Caisse courte

CAPACITÉ DE REMORQUAGE – 4 080 kg

CAPACITÉ DE CHARGE UTILE[3] – 620 à 585 kg

COTES DE CONSOMMATION[2] – 16,6 ville/12,2 route L/100 km
V8 i-FORCE 4x4 de 5,7 litres avec transmission automatique

CARACTÉRISTIQUES SÉLECTIONNÉES

- Moteur V8 i-FORCE de 5,7 litres, 381 ch, DACT, 32 soupapes, VVT-i double avec injection électronique multipoint séquentielle.
- Freins assistés à disques ventilés aux 4 roues.
- Transmission automatique 6 rapports à super commande électronique avec surmultipliée, refroidisseur d'huile de transmission, levier de vitesses de type à grille monté sur le bloc central.
- Radio satellite XM[MD] intégrée, compatibilité Bluetooth[MD4], prise audio USB, commandes du système audio intégrées au volant.
- Siège du conducteur à réglages assistés.
- Banquette arrière divisée 60/40 avec avance/recul et inclinaison des dossiers.
- Caisse courte (5,5 pieds).
- Lunette arrière coulissante à ouverture verticale à commande assistée.

A. CrewMax SR5 4x4 montré en ciel argent métallisé.
B/C. Intérieur du CrewMax Limited 4x4 montré en garniture en cuir graphite. Lorsqu'il faut disposer d'une grande surface de travail au chantier, la banquette arrière se rabat à plat.
D. Le compartiment de rangement innovateur au bloc central vous permet de ranger vos dossiers, un ordinateur portatif et d'autres articles essentiels.

Sécurité

La sécurité au travail est aussi importante pour nous que pour vous; voilà pourquoi tous les Tundra vous protègent, vous et vos passagers, avec un équipement de sécurité de série comme un système de retenue supplémentaire à coussins gonflables à deux phases pour le conducteur et le passager avant, coussins de protection des genoux avant, coussins gonflables latéraux montés dans les sièges avant et coussins gonflables latéraux en rideau à l'avant et à l'arrière à détecteurs de roulis (cabine régulière-coussins gonflables latéraux en rideau à l'avant)[1]. Le Tundra est un véhicule où tout est fait pour la protection des occupants, avec une cabine renforcée et un pare-chocs avant extrudé qui répartit les forces d'un choc avant dans les longerons du cadre pour les éloigner de l'habitacle et de ses occupants.

FREINS À GROS DISQUES VENTILÉS Les freins à disques ventilés à l'avant et à l'arrière (surface balayée de 477 cm² ou 74 po², avec quatre pistons à l'avant) dissipent rapidement et efficacement la chaleur extrême générée lors du remorquage ou du transport des plus lourdes charges.

STAR
SYSTÈME DE SÉCURITÉ[MC]

Le Tundra 2012 est équipé de série du Système de sécurité Star[MC]. Cette intégration de caractéristiques de sécurité active a pour but de protéger les occupants en aidant le conducteur en premier lieu à éviter un accident. Le Système de sécurité Star[MC] englobe le dispositif de contrôle de la stabilité du véhicule (VSC)[6], le régulateur de traction (TRAC), le système de freins antiblocage (ABS), le répartiteur électronique de force de freinage (EBD), l'assistance au freinage (BA)[7] et la technologie d'arrêt intelligent (SST)[8].

VSC	DISPOSITIF DE CONTRÔLE DE LA STABILITÉ DU VÉHICULE[6]
TRAC	RÉGULATEUR DE TRACTION
ABS	SYSTÈME DE FREINS ANTIBLOCAGE
EBD	RÉPARTITEUR ÉLECTRONIQUE DE FORCE DE FREINAGE
BA	SYSTÈME D'ASSISTANCE AU FREINAGE[7]
SST	TECHNOLOGIE D'ARRÊT INTELLIGENT[8]

Toyota est le premier fabricant d'une gamme complète de véhicules à inclure tous les éléments du Système de sécurité Star[MC] dans l'équipement de série de chaque véhicule neuf. Visitez **toyota.ca** pour plus de détails.

Accessoires

Personnalisez votre véhicule pour en rehausser l'allure et la performance, grâce aux accessoires Toyota. Votre concessionnaire Toyota peut vous aider à choisir les accessoires qui conviendront à votre style personnel. Bon nombre d'accessoires Toyota peuvent bénéficier d'un statut résidualisé ou avancé par l'entremise de Toyota Services financiers lorsqu'ils sont achetés au moment de la vente d'un véhicule neuf. De plus, ils sont tous protégés par la garantie du véhicule Toyota. Pour consulter la liste complète des accessoires conçus spécialement pour votre véhicule, visitez le site **personnalisezvotretoyota.ca**, votre concessionnaire local ou le site **toyota.ca**.

Personnalisez votre Tundra avec des accessoires intérieurs et extérieurs qui répondent à vos besoins individuels.

INTÉRIEUR
- Tapis protecteurs toutes saisons
- Bluetooth[MD4]
- Système Bongiovi Acoustics DPS
- Protecteurs de seuil de portières

EXTÉRIEUR
- Chauffe-bloc
- Déflecteur de capot
- Pare-chocs arrière à marchepied
- Démarreur à distance
- Marchepieds
- Système de sécurité
- Barres-marchepieds latérales ovales de 3 et 4 po
- Plaque de protection
- Attelage de remorquage
- Rétroviseurs de remorquage

ACCESSOIRES DE CAISSE
- Séparateur de caisse
- Rallonge de caisse
- Doublure de caisse
- Rails de caisse avec taquets
- Tapis de chargement
- Filet de rétention
- Couvre-caisse rigide/souple repliable en trois parties
- Protecteur d'abattant

ACCESSOIRES TRD
- Filtre à air TRD
- Trousse de freins surdimensionnés TRD
- Roue de 17 po hors route forgée TRD
- Bouchon d'huile TRD
- Filtre à huile TRD
- Trousse de suspension de performance TRD
- Barre antiroulis arrière TRD

Couvre-caisse rigide repliable en trois parties

Plaque de protection

Rétroviseurs de remorquage

Bluetooth[MD4] Gardez vos mains sur le volant et vos yeux sur la route lorsque vous conversez de façon pratique et sécuritaire grâce au système mains libres Bluetooth.[MD4]

Marchepieds Non seulement les marchepieds aident à accéder au véhicule, mais ils aident aussi à protéger le bas de la carrosserie des débris de la route.

Roue de 17 po hors route forgée TRD

Rallonge de caisse

Barres-marchepieds latérales ovales de 4 po

Pare-chocs arrière à marchepied

Déflecteur de capot Protégez votre véhicule avec un déflecteur robuste pouvant réduire le risque de dommages causés par les débris de la route, les cailloux et les insectes.

Doublure de caisse

Trousse de freins surdimensionnés TRD La trousse de freins haute performance TRD accroît la confiance du conducteur, réduit les distances d'arrêt et procure une sensation plus précise au niveau de la pédale.

Couleurs 2012

040 Blanc alpin[A,B,E,F,G]

1D6 Ciel argent métallisé[A,B,E,F]

1G3 Gris magnétique métallisé[A,B,E,F,G]

202 Noir[A,B,E,F,G]

3L5 Rouge radieux[A,B,F]

3R3 Rouge Barcelona métallisé[D,F,G]

4T3 Pyrite mica[C,D,E]

8S6 Bleu nautique métallisé[A,B,E,F]

Pour plus de détails, veuillez consulter votre concessionnaire Toyota.

Options de couleurs intérieures

[A] Tissu graphite.
[B] Tissu noir.
[C] Tissu beige sable.
[D] Garniture en cuir beige sable.
[E] Garniture en cuir graphite.
[F] Cuir noir.
[G] Garniture en cuir roche rouge.

SOMMAIRE DES GARANTIES DU VÉHICULE NEUF

AUCUNE FRANCHISE — AUCUNS FRAIS DE TRANSFERT

COUVERTURE COMPLÈTE – 3 ANS/60 000 KM Cette garantie comprend l'Assistance routière 24 heures sur 24 et d'autres avantages, en plus de couvrir les réparations de tout composant du véhicule qui serait défectueux à cause d'un défaut de matériau ou de fabrication dans des conditions normales d'utilisation et d'entretien. Les pneus d'origine sont couverts par des garanties distinctes.

GROUPE PROPULSEUR – 5 ANS/100 000 KM Cette garantie couvre les réparations des composants du groupe propulseur qui seraient défectueux à cause d'un défaut de matériau ou de fabrication dans des conditions normales d'utilisation et d'entretien.

COMPOSANTS PRINCIPAUX DU SYSTÈME ANTIPOLLUTION – 8 ANS/130 000 KM Cette garantie couvre les réparations des composants principaux spécifiés du système antipollution qui seraient défectueux à cause d'un défaut de matériau ou de fabrication dans des conditions normales d'utilisation et d'entretien.

PERFORATION DUE À LA CORROSION – 5 ANS/KILOMÉTRAGE ILLIMITÉ Cette garantie couvre la tôle de la carrosserie, une fois établi qu'au cours d'un usage normal il s'est produit une perforation due à la corrosion causée par un défaut de matériau ou de fabrication.

Découvrez-en plus avec Toyota

Chez Toyota, notre but est de faire toujours mieux en votre faveur. Voilà pourquoi nous offrons un vaste éventail de programmes et de services avant et après l'achat de votre véhicule afin de vous aider à maximiser votre expérience Toyota.

HYBRID SYNERGY DRIVE

Moins d'émissions et de polluants[1]. Plus de kilomètres avec moins d'essence. Et conçu avec la puissance et la performance à l'esprit. Ce système étant offert sur les modèles Prius, Prius v, Camry et Highlander, ces Toyota hybrides de dernière génération vous font gagner sur tous les plans.

TOYOTA PIÈCES D'ORIGINE

Les concessionnaires Toyota se sont engagés à rendre l'expérience de propriétaire d'une Toyota à la fois satisfaisante et gratifiante. En offrant les pièces d'origine Toyota et les services de techniciens formés par le fabricant, seul votre concessionnaire Toyota est capable de procurer l'expérience de service de qualité que vous et votre Toyota méritez.

TOYOTA SERVICES FINANCIERS

Que vous désiriez louer ou financer votre véhicule, nous sommes là pour vous aider, avec des taux d'intérêt concurrentiels, des modalités flexibles et un processus facile de préapprobation en ligne. Votre décision la plus difficile consiste donc à choisir le modèle Toyota que vous désirez. Rendez-nous visite à **www.toyotaservicesfinanciers.ca**.

CLUB | TOYOTA

Rehaussez votre expérience de propriétaire Toyota en vous inscrivant au Club Toyota – un service en ligne offert gratuitement et exclusivement aux propriétaires Toyota. Accédez à une abondance de services interactifs et pratiques, ainsi que de renseignements à portée d'un clic de souris. Inscrivez-vous dès aujourd'hui à **clubtoyota.ca**.

PEA protection extra-attentive

La Protection Extra-Attentive met votre nouvelle Toyota à l'abri de l'inflation en la protégeant en cas de défaillances mécaniques, d'urgences routières et plus encore. Elle vous offre une tranquillité d'esprit abordable. Pour plus de détails, consultez votre concessionnaire Toyota.

TOYOTA MOBILITÉ

Le programme Mobilité de Toyota a pour objet de répondre aux besoins en matière de transport des propriétaires Toyota qui souffrent d'une infirmité ou dont un membre de leur parenté a une infirmité ou des problèmes de mobilité. Le programme leur procure une aide financière, une source de renseignements et le financement de l'équipement adaptatif destiné à leur véhicule.

Tous les véhicules Toyota neufs comprennent un plein réservoir d'essence, l'assistance routière et des tapis protecteurs.

[1]En comparaison avec des véhicules à moteur à essence traditionnels équipés de façon similaire. Basé sur des données de ventes nord-américaines et des normes d'émissions fédérales Tier 2 touchant les moteurs.

Engagée envers les Canadiens, aujourd'hui et demain.

FONDATION TOYOTA FOUNDATION

Être un leader de l'industrie automobile ne consiste pas simplement à fabriquer d'excellents véhicules. C'est aussi être un leader au sein de la collectivité. Or Toyota Canada et ses concessionnaires de tout le Canada financent la Fondation Toyota Canada, un organisme sans but lucratif qui œuvre en faveur des Canadiens en participant directement à des activités communautaires reliées à l'environnement, à l'enseignement et à la sécurité.

Grâce à des initiatives aussi diverses que le Programme de bourses d'études Toyota Jour de la Terre, Scientifiques à l'école, la Fondation de recherches sur les blessures de la route et même le programme Journées Toyota de formation bénévole en collaboration avec Olympiques spéciaux Canada, la Fondation Toyota Canada s'est engagée envers les collectivités canadiennes, aujourd'hui et demain.

Pour en savoir plus, visitez-nous sur le site **toyota.ca**.

PROGRAMME DE BOURSES D'ÉTUDES Toyota-Jour de la Terre

SCIENTISTS IN SCHOOL SCIENTIFIQUES À L'ÉCOLE

TIRF

Special Olympics Olympiques spéciaux Canada

Caractéristiques du Tundra 4x4 2012

	Cabine régulière		Double Cab				CrewMax	
	Std	Long.	Std	SR5 Std	Long.	Ltd Std	SR5 Crte	Ltd Crte
INTÉRIEUR	5,7 L	5,7 L	4,6 L	5,7 L	5,7 L	5,7 L	5,7 L	5,7 L
AM/FM avec lecteur CD/MP3/WMA, prise d'entrée audio auxiliaire, antenne fixe	●	●	●	●	–	–	–	–
AM/FM avec lecteur CD/MP3/WMA, prise d'entrée audio auxiliaire, radio satellite XM[MD] intégrée, connectivité Bluetooth[MDs], commandes du système audio intégrées au volant, prise audio USB, antenne fixe	–	–	–	–	●	–	●	–
Système audio JBL[MD] AM/FM avec CD/MP3/WMA/changeur de 6 CD monté dans le tableau de bord, prise d'entrée audio auxiliaire, radio satellite XM[MD] intégrée, connectivité Bluetooth[MDs], commandes du système audio intégrées au volant, prise audio USB, antenne fixe	–	–	–	–	–	●	–	●
4 haut-parleurs	●	●	–	–	–	–	–	–
6 haut-parleurs	–	–	●	●	●	–	●	–
10 haut-parleurs	–	–	–	–	–	●	–	–
12 haut-parleurs	–	–	–	–	–	–	–	●
Contrôle de la température à deux zones, purificateur d'air	●	●	●	●	●	–	●	–
Contrôle automatique de la température à deux zones, purificateur d'air	–	–	–	–	–	●	–	●
Bouches de chaleur aux sièges arrière	–	–	●	●	●	●	●	●
Sièges entièrement recouverts de tissu	●	●	–	–	–	–	–	–
Sièges en tissu de qualité supérieure	–	–	●	●	●	–	●	–
Surfaces des sièges en cuir, volant gainé de cuir, pommeau de levier de vitesses gainé de cuir et de similibois	–	–	–	–	–	●	–	●
Banquette avant divisée 40/20/40	●	●	●	●	–	–	–	–
Sièges baquet du conducteur et du passager avant	–	–	–	–	●	●	●	●
Siège du conducteur à 8 réglages assistés	–	–	–	–	●	–	●	–
Sièges du conducteur et du passager avant chauffants	–	–	–	–	–	●	–	●
Siège du conducteur avec inclinaison du dossier, avance/recul	●	●	●	●	–	–	–	–
Siège du conducteur avec hauteur du coussin	–	–	●	●	–	–	–	–
Siège du passager avant avec inclinaison du dossier, avance/recul	●	●	●	●	●	–	●	–
Siège du passager avant à dossier rabattable	●	●	–	–	–	–	–	–
Sièges du conducteur à 10 réglages assistés et du passager avant à 4 réglages assistés avec soutien lombaire, hauteur du coussin, système de mémorisation du siège du conducteur	–	–	–	–	–	●	–	●
Banquette arrière divisée 60/40 avec coussins des sièges repliables, dossiers des sièges rabattables	–	–	●	●	●	●	–	–
Banquette arrière divisée 60/40 avec avance/recul, inclinaison des dossiers, dossiers rabattables et accoudoir central rabattable	–	–	–	–	–	–	●	●
Appuis-tête réglables en hauteur à toutes les places	●	●	●	●	●	●	●	●
Verrous de portières assistés	–	–	●	●	●	●	●	●
Glaces assistées avec auto-descente côté conducteur	–	–	●	●	●	●	●	●
Lunette arrière fixe	●	●	●	●	–	–	–	–
Lunette arrière coulissante	–	–	–	–	●	–	–	–
Lunette arrière coulissante à commande assistée	–	–	–	–	–	●	–	–
Lunette arrière coulissante à ouverture verticale à commande assistée	–	–	–	–	–	–	●	●
Jauge de température d'eau, tachymètre, jauge de température d'huile de transmission automatique	●	●	●	●	●	●	●	●
Indicateur de température extérieure	–	–	●	●	●	●	●	●
Instruments « Optitron », affichage multifonctions	–	–	–	–	–	●	–	●
Compteur journalier	–	–	–	–	●	●	●	●
Deux miroirs de pare-soleil	–	–	●	●	●	–	●	–

	Cabine régulière		Double Cab				CrewMax	
	Std	Long.	Std	SR5 Std	Long.	Ltd Std	SR5 Crte	Ltd Crte
INTÉRIEUR *(suite)*	5,7 L	5,7 L	4,6 L	5,7 L	5,7 L	5,7 L	5,7 L	5,7 L
Rétroviseur intérieur à atténuation automatique avec boussole numérique	–	–	–	–	●	–	●	–
Deux miroirs de pare-soleil éclairés, rétroviseur intérieur à atténuation automatique avec boussole numérique et caméra de recul	–	–	–	–	–	●	–	●
Garnitures de portières en tissu	–	–	●	●	●	–	●	–
Garnitures de portières en similicuir	–	–	–	–	–	●	–	●
Garnitures en similibois	–	–	–	–	–	●	–	●
Poignées de portières intérieures peintes en argent	–	–	–	–	–	●	–	●
Volant inclinable à 4 branches	●	●	●	●	–	–	–	–
Volant inclinable et télescopique à 4 branches	–	–	–	–	●	–	●	–
Volant inclinable et télescopique assisté à 4 branches avec mémorisation	–	–	–	–	–	●	–	●
Plancher en vinyle	●	●	–	–	–	–	–	–
Moquette, tapis protecteurs finis moquette	–	–	●	●	●	●	●	●
Régulateur de vitesse, montre numérique	●	●	●	●	●	●	●	●
Compartiment de rangement au bloc central avant avec couvercle, rangement au plafond	–	–	–	–	●	●	●	●
Pochette au dossier des sièges avant	–	–	●	●	●	●	●	●
Plateaux de rangement sous les sièges arrière	–	–	–	–	●	–	–	–
Ouvre-porte de garage intégré	–	–	–	–	●	●	●	●
Porte-gobelets avant	●	●	–	–	–	–	–	–
Porte-gobelets avant et arrière	–	–	●	●	●	●	●	●
Maintien temporaire du courant	–	–	●	●	●	●	●	●
Prise de courant pour accessoires (12 V)	●	●	●	●	●	●	●	●
Lampes de lecture	–	–	●	●	●	●	●	●
Système d'accueil sans clé	–	–	●	●	●	●	●	●
Éclairage d'accueil	●	●	●	●	●	●	●	●
EXTÉRIEUR								
Roues de 18 po stylisées en acier	●	●	●	–	–	–	–	–
Roues de 18 po chromées	–	–	–	●	–	–	–	–
Roues de 18 po en alliage d'aluminium, verrous de roues	–	–	–	–	●	–	●	–
Roues de 20 po en alliage d'aluminium à cinq rayons, verrous de roues	–	–	–	–	–	●	–	●
Caisse de chargement de 8 pieds	–	●	–	–	●	–	–	–
Caisse de chargement de 6,5 pieds	●	–	●	●	–	●	–	–
Caisse de chargement de 5,5 pieds	–	–	–	–	–	–	●	●
Glaces à absorption élevée d'énergie solaire	●	●	●	●	●	●	●	●
Verre intimité aux glaces arrière	–	–	–	–	●	●	●	●
Deux rétroviseurs chauffants et repliables à réglage assisté	●	●	●	●	●	●	●	●
Deux rétroviseurs à atténuation automatique, repliables, à réglage assisté avec clignotants intégrés et système de mémorisation	–	–	–	–	–	●	–	●
Rétroviseurs extensibles, chauffants, à réglage assisté avec clignotants	–	●	–	–	●	–	●	–
Pare-boue avant et arrière	●	●	●	●	●	●	●	●
Attelage de remorquage de service intensif, faisceau de câblage pour remorque à 4 broches/7 broches, connecteur de commande de frein électronique pour remorque, attelage répartiteur de charge de catégorie IV	●	●	●	●	●	●	●	●
Poignées d'abattant et de portières noires	●	●	●	●	●	–	●	–

● = De série – = Non disponible

Caractéristiques du Tundra 4x4 2012

	Cabine régulière		Double Cab					CrewMax	
	Std	Long.	Std	SR5 Std	Long.	Ltd Std	SR5 Crte	Ltd Crte	
EXTÉRIEUR *(suite)*	5,7 L	5,7 L	4,6 L	5,7 L	5,7 L	5,7 L	5,7 L	5,7 L	
Pare-chocs avant en résine de couleur noire, pare-chocs à marchepied arrière en acier noir, calandre en résine de couleur noire	●	●	–	–	–	–	–	–	
Pare-chocs avant en résine de couleur	–	–	●	●	●	●	●	●	
Calandre chromée, pare-chocs à marchepied arrière chromé	–	–	●	●	●	●	●	●	
Calandre avant version Limited	–	–	–	–	–	●	–	●	
Rétroviseurs chromés et poignées de portières fini chrome	–	–	–	–	–	●	–	●	
Panneau de toit transparent relevable et coulissant à commande assistée avec écran pare-soleil	–	–	–	–	–	–	–	●	
Essuie-glaces à deux vitesses, dégivreur d'essuie-glaces avant	●	●	–	–	–	–	–	–	
Essuie-glaces à intermittence réglable, dégivreur d'essuie-glaces avant	–	–	●	●	●	●	●	●	
Dégivreur électrique de lunette arrière	–	–	–	–	–	–	●	●	
Système de commande automatique des phares	–	–	–	–	–	●	–	●	
Système réglable de mise à niveau des phares	–	–	–	–	●	●	●	●	
Phares antibrouillards	–	–	–	–	●	●	●	●	
Protecteurs de rails de caisse	●	●	●	●	●	●	●	●	
Abattant verrouillable, amovible, facilement rabattable et relevable	●	●	●	●	●	●	●	●	
Système de rails de caisse, taquets d'arrimage (ensemble de 4)	–	–	–	–	–	●	●	●	
SÉCURITÉ									
Système de sécurité Star™ – comprend le dispositif de contrôle de la stabilité du véhicule (VSC)[6], le régulateur de traction (TRAC), le système de freins antiblocage (ABS), le répartiteur électronique de force de freinage (EBD), l'assistance au freinage (BA)[7] et la technologie d'arrêt intelligent (SST)[8]	●	●	●	●	●	●	●	●	
Système de retenue supplémentaire (SRS)[1] à coussins gonflables à deux phases côtés conducteur et passager avant	●	●	●	●	●	●	●	●	
Coussins gonflables latéraux montés dans les sièges avant (SRS)[1]	●	●	●	●	●	●	●	●	
Coussins de protection des genoux avant (SRS)[1]	●	●	●	●	●	●	●	●	
Coussins gonflables latéraux en rideau à l'avant à détecteurs de roulis (SRS)[1]	●	●	–	–	–	–	–	–	
Coussins gonflables latéraux en rideau à l'avant et à l'arrière à détecteurs de roulis (SRS)[1]	–	–	●	●	●	●	●	●	
Interrupteur de désactivation des coussins gonflables latéraux en rideau	●	●	●	●	●	●	●	●	
Verrous de protection pour enfants aux portières arrière	–	–	●	●	●	●	●	●	
Points d'ancrage pour sièges de bébé	●	●	●	●	●	●	●	●	
Ceintures épaulières et abdominales à 3 points à toutes les places	●	●	●	●	●	●	●	●	
Ancrages réglables aux montants centraux pour ceintures épaulières	●	●	●	●	●	●	●	●	
Crochet de remorquage à l'avant	●	●	●	●	●	●	●	●	
Système antivol	–	–	–	–	–	●	–	●	
Immobilisateur de moteur	●	●	●	●	●	●	●	●	
Capteur de dégagement avant et arrière	–	–	–	–	–	●	–	●	
Témoins : basse réserve de carburant et de liquide de lave-glace, porte entrouverte	●	●	●	●	●	●	●	●	
Système direct de surveillance de la pression des pneus	●	●	●	●	●	●	●	●	

Groupes en option

	Cabine régulière		Double Cab					CrewMax	
	Std	Long.	Std	SR5 Std	Long.	Ltd Std	SR5 Crte	Ltd Crte	
	5,7 L	5,7 L	4,6 L	5,7 L	5,7 L	5,7 L	5,7 L	5,7 L	
Groupe Apparence – Cabine régulière	○	–	–	–	–	–	–	–	
Roues de 18 po chromées, radio satellite XM™ intégrée, connectivité Bluetooth™[b], prise audio USB, sièges baquet du conducteur et du passager avant, sièges en tissu de qualité supérieure, verrous de portières assistés, glaces assistées avec auto-descente côté conducteur, système d'accueil sans clé, indicateur de température extérieure, rétroviseurs chromés, pare-chocs avant de couleur assortie et chromé, essuie-glaces à intermittence réglable, phares antibrouillards, lampes de lecture, emblèmes SR5, moquette, tapis protecteurs finis moquette, garniture de bloc d'instrumentation en argent								
Groupe Hors-route TRD – Cabine régulière	○	–	–	–	–	–	–	–	
Groupe Apparence, plus : système de rails de caisse, taquets d'arrimage, levier de vitesses de type à grille monté sur le bloc central, volant inclinable et télescopique, commandes du système audio intégrées au volant, lunette arrière coulissante, compartiment de rangement au bloc central, rétroviseur intérieur à atténuation automatique avec boussole numérique, système antivol, ouvre-porte de garage intégré, calandre chromée, pare-chocs à marchepied arrière chromé, roues de 18 po en alliage d'aluminium avec verrous de roues, pneus P275/65R18 à lettrage blanc en relief, amortisseurs Bilstein à l'avant et à l'arrière, décalques TRD, verre intimité aux glaces arrière, protecteur de réservoir de carburant, Système Bongiovi Acoustics digital power station								
Groupe SR5 – Cabine régulière	–	○	–	–	–	–	–	–	
Système de rails de caisse, taquets d'arrimage, verrous de portières assistés, glaces assistées avec auto-descente côté conducteur, système d'accueil sans clé, sièges en tissu de qualité supérieure, lunette arrière coulissante, pare-chocs avant de couleur assortie et chromé, calandre chromée, pare-chocs à marchepied arrière chromé, essuie-glaces à intermittence réglable, moquette, tapis protecteurs finis moquette, roues de 18 po en alliage d'aluminium avec verrous de roues, pneus P275/65R18, emblèmes SR5, indicateur de température extérieure, garniture de bloc d'instrumentation en argent								
Groupe Haut de gamme – Double Cab	–	–	○	○	–	–	–	–	
Levier de type à grille, volant inclinable et télescopique, verre intimité aux glaces arrière, compartiment de rangement au plafond, lunette arrière coulissante, compartiment de rangement au bloc central, rétroviseur intérieur à atténuation automatique avec boussole numérique, roues de 18 po en alliage d'aluminium avec verrous de roues, pneus P275/65R18, compteur journalier, plateaux de rangement sous les sièges arrière, ouvre-porte de garage intégré, phares antibrouillards, radio satellite XM™ intégrée, connectivité Bluetooth™[b], commandes du système audio intégrées au volant, prise audio USB, lampes de lecture, sièges baquet du conducteur et du passager avant								
Groupe Hors-route TRD – Double Cab	–	–	○	○	–	–	–	–	
Groupe Haut de gamme, plus : amortisseurs Bilstein à l'avant et à l'arrière, système de rails de caisse, taquets d'arrimage, lunette arrière coulissante à commande assistée, pneus à lettrage blanc en relief, roues en alliage exclusives, décalques TRD, système réglable de mise à niveau des phares, système antivol, capteur de dégagement avant et arrière, protecteur de réservoir de carburant, Système Bongiovi Acoustics digital power station								
Groupe Premium - Double Cab	–	–	○	○	–	–	–	–	
Groupe Hors-route TRD, plus : roues de 20 po en alliage d'aluminium avec verrous de roues, pneus P275/55R20, surfaces des sièges en cuir, sièges avant chauffants avec commandes de réglage de température haut/bas montées aux sièges (amortisseurs Bilstein à l'avant et à l'arrière, décalques TRD, Système Bongiovi Acoustics digital power station éliminés)								

	Cabine régulière		Double Cab					CrewMax	
	Std	Long.	Std	SR5 Std	Long.	Ltd Std	SR5 Crte	Ltd Crte	
	5,7 L	5,7 L	4,6 L	5,7 L	5,7 L	5,7 L	5,7 L	5,7 L	
Groupe Cuir – Double Cab	–	–	○	○	○	–	–	–	
Surfaces des sièges en cuir, sièges avant chauffants avec commandes de réglage de température haut/bas montées aux sièges									
Groupe Cuir et Doublure de caisse – Double Cab	–	–	○	○	○	–	–	–	
Groupe Cuir, plus : doublure de caisse									
Groupe Cuir et Doublure de caisse/Système de rails de caisse – Double Cab	–	–	○	○	○	–	–	–	
Groupe Cuir et Doublure de caisse, plus : système de rails de caisse, taquets d'arrimage									
Groupe Haut de gamme – Double Cab à caisse longue	–	–	–	–	○	–	–	–	
Système de rails de caisse, taquets d'arrimage, lunette arrière coulissante à commande assistée, capteur de dégagement avant et arrière, système antivol									
Groupe Navigation – Double Cab LTD	–	–	–	–	–	○	–	–	
Système de navigation à DVD[5] avec caméra de recul, écran d'affichage à cristaux liquides de 7 po, capacité XM™ Real-Time traffic[5], changeur de 4 CD (changeur de 6 CD éliminé)									
Groupe Hors-route TRD – 4x4 CrewMax	–	–	–	–	–	–	○	–	
Amortisseurs Bilstein à l'avant et à l'arrière, pneus P275/65R18 à lettrage blanc en relief, roues en alliage exclusives, capteur de dégagement avant et arrière, panneau de toit transparent à commande assistée, rétroviseur intérieur à atténuation automatique avec boussole numérique et caméra de recul, système antivol, décalques TRD, Système Bongiovi Acoustics digital power station									
Groupe Platinum – CrewMax	–	–	–	–	–	–	–	○	
Surfaces des sièges en cuir perforé, sièges baquet ventilés et chauffants du conducteur et du passager avant, glaces avant assistées avec auto-montée/auto-descente, roues de 20 po en alliage d'aluminium à multiples rayons, pare-chocs avant de couleur assortie et chromé, volant gainé de cuir et de similibois, garnitures intérieures chromées, emblèmes platinum									
Groupe Navigation – CrewMax LTD	–	–	–	–	–	–	–	○	
Groupe Platinum – CrewMax, plus : système de navigation à DVD[5] avec caméra de recul, écran d'affichage à cristaux liquides de 7 po, capacité XM™ Real-Time traffic[5], changeur de 4 CD (changeur de 6 CD éliminé)									
Groupe Doublure de caisse	○	○	○	○	○	○	○	○	
Doublure de caisse									
Groupe Doublure de caisse/Système de rails de caisse	○	○	○	○	○	–	–	–	
Doublure de caisse, système de rails de caisse, taquets d'arrimage									

Spécifications du Tundra 4x4 2012

	Cabine régulière		Double Cab					CrewMax	
	Std	Long.	Std	SR5 Std	Long.	Ltd Std	SR5 Crte	Ltd Crte	
MÉCANIQUE	5,7 L	5,7 L	4,6 L	5,7 L	5,7 L	5,7 L	5,7 L	5,7 L	
Moteur									
V8 i-FORCE de 4,6 litres, DACT, 32 soupapes, système double de distribution à calage variable intelligent (VVT-i double), injection électronique multipoint séquentielle, refroidisseur d'huile moteur	–	–	●	–	–	–	–	–	
V8 i-FORCE de 5,7 litres, DACT, 32 soupapes, système double de distribution à calage variable intelligent (VVT-i double), injection électronique multipoint séquentielle, refroidisseur d'huile moteur	●	●	–	●	●	●	●	●	
Rapport de compression									
10,2 à 1	●	●	●	●	●	●	●	●	
Puissance									
310 ch (231 kW) à 5 600 tr/min	–	–	●	–	–	–	–	–	
381 ch (284 kW) à 5 600 tr/min	●	●	–	●	●	●	●	●	
Couple									
327 lb-pi (443 N.m.) à 3 400 tr/min	–	–	●	–	–	–	–	–	
401 lb-pi (544 N.m.) à 3 600 tr/min	●	●	–	●	●	●	●	●	
Suspension									
Avant : Indépendante, ressorts hélicoïdaux, à montage haut, double bras triangulaire avec amortisseurs à gaz et barre stabilisatrice	●	●	●	●	●	●	●	●	
Arrière : Essieu moteur avec ressorts multilames et amortisseurs à gaz à montage décalé, à l'extérieur des ressorts	●	●	●	●	●	●	●	●	
Avant/Arrière : Amortisseurs Bilstein	○	–	○	○	–	–	○	–	
Groupe propulseur									
Différentiel arrière à glissement limité automatique, contrôle de la stabilité du véhicule (VSC)[6], régulateur de traction actif (A-TRAC), 4RM à bouton-poussoir, plaques de protection du moteur et du boîtier de transfert, plaque de protection sous le moteur	●	●	●	●	●	●	●	●	
Transmission									
Automatique 6 rapports, à super commande électronique (Super ECT), à surmultipliée, levier de vitesses séquentiel, mode remorquage/transport, convertisseur de couple à verrouillage	●	●	●	●	●	●	●	●	
Refroidisseur d'huile de transmission, réchauffeur d'huile de transmission automatique	●	●	●	●	●	●	●	●	
Levier de vitesses monté sur la colonne de direction	●	●	●	●	–	–	–	–	
Levier de vitesses de type à grille monté sur le bloc central	○	–	○	○	●	●	●	●	
Freins									
Assistés, à disques ventilés aux quatre roues, système de freins antiblocage (ABS), répartiteur électronique de force de freinage (EBD), assistance au freinage (BA)[7]	●	●	●	●	●	●	●	●	
Direction									
À crémaillère avec assistance variable	●	●	●	●	●	●	●	●	
Pneus									
P255/70R18, radiaux toutes saisons, pneu de secours P255/70R18 avec roue en acier	●	●	●	●	–	–	–	–	
P275/65R18, radiaux toutes saisons, pneu de secours P255/70R18 avec roue en acier	–	○	○	○	●	–	●	–	
P275/65R18, à lettrage blanc en relief, pneu de secours P255/70R18 avec roue en acier	○	–	○	○	–	–	○	–	
P275/55R20, radiaux toutes saisons, pneu de secours P255/70R18 avec roue en acier	–	–	○	○	–	●	–	●	

● = De série ○ = En option – = Non disponible

Spécifications du Tundra 4x4 2012

		Cabine régulière		Double Cab					CrewMax	
		Std	Long.	Std	SR5 Std	Long.	Ltd Std	SR5 Crte	Ltd Crte
DIMENSIONS	*mm (po)*	5,7 L	5,7 L	4,6 L	5,7 L	5,7 L	5,7 L	5,7 L	5,7 L
Longueur	5 340 (210,2)	●	–	–	–	–	–	–	–
	5 820 (229,1)	–	●	●	●	–	●	●	●
	6 300 (248,0)	–	–	–	–	●	–	–	–
Largeur	2 030 (79,9)	●	●	●	●	●	●	●	●
Hauteur (sans charge)	1 940 (76,3)	●	–	●	●	–	–	–	–
	1 935 (76,1)	–	●	–	–	–	●	–	–
	1 930 (75,9)	–	–	–	–	●	–	●	●
Longueur de caisse	2 480 (97,6)	–	●	–	–	●	–	–	–
	2 000 (78,7)	●	–	●	●	–	●	–	–
	1 695 (66,7)	–	–	–	–	–	–	●	●
Largeur de caisse	1 270 (50,0) Entre les passages de roue	●	●	●	●	●	●	●	●
Profondeur de caisse	564 (22,2)	●	●	●	●	●	●	●	●
Empattement	3 220 (126,8)	●	–	–	–	–	–	–	–
	3 700 (145,6)	–	●	●	●	–	●	●	●
	4 180 (164,5)	–	–	–	–	●	–	–	–
Largeur de voie	**Avant :** 1 725 (67,9)	●	●	●	●	●	●	●	●
	Arrière : 1 725 (67,9)	●	●	●	●	●	●	●	●
Nombre de places	3	●	●	–	–	–	–	–	–
	5	–	–	–	–	●	●	●	●
	6	–	–	●	●	–	–	–	–
Hauteur sous plafond	**Avant :** 1 021 (40,2)	●	●	●	●	●	●	●	●
	Arrière : 983 (38,7)	–	–	●	●	●	●	●	●
Dégagement aux jambes	**Avant :** 1 079 (42,5)	●	●	●	●	●	●	●	●
	Arrière : 882 (34,7)	–	–	●	●	●	●	–	–
	Arrière : 1 131 (44,5)	–	–	–	–	–	–	●	●
Dégagement aux épaules	**Avant :** 1 692 (66,6)	●	–	●	●	●	●	●	●
	Avant : 1 694 (66,7)	–	●	–	–	–	–	–	–
	Arrière : 1 668 (65,7)	–	–	●	●	●	●	–	–
	Arrière : 1 662 (65,4)	–	–	–	–	–	–	●	●
Garde au sol	275 (10,8)	●	–	●	–	–	–	–	–
	270 (10,6)	–	●	–	●	●	–	●	–
	265 (10,4)	–	–	–	–	–	●	–	●
Angle de porte-à-faux avant *(degrés)*									
	28	●	●	–	–	–	–	–	●
	29	–	–	●	●	●	●	●	–
Angle de porte-à-faux arrière *(degrés)*									
	27	●	–	–	–	–	–	–	–
	21	–	●	–	–	–	–	–	–
	20	–	–	●	●	●	●	●	●

			Cabine régulière		Double Cab				CrewMax	
			Std	Long.	Std	SR5 Std	Long.	Ltd Std	SR5 Crte	Ltd Crte
POIDS EN ORDRE DE MARCHE	*kg (lb)*		5,7 L	5,7 L	4,6 L	5,7 L	5,7 L	5,7 L	5,7 L	5,7 L
	2 304 (5 080)		●	–	–	–	–	–	–	–
	2 350 (5 180)		–	●	–	–	–	–	–	–
	2 443 (5 385)		–	–	●	–	–	–	–	–
	2 476 (5 460)		–	–	–	●	–	–	–	–
	2 567 (5 660)		–	–	–	–	●	–	–	–
	2 486 (5 480)		–	–	–	–	–	●	–	–
	2 551 (5 625)		–	–	–	–	–	–	●	–
	2 561 (5 645)		–	–	–	–	–	–	–	●
CAPACITÉ DE REMORQUAGE	*kg (lb)*									
	4 395 (9 700)		●	–	–	●	–	–	–	–
	4 580 (10 100)		–	●	–	–	–	–	–	–
	3 580 (7 900)		–	–	●	–	–	–	–	–
	4 445 (9 800)		–	–	–	–	●	●	–	–
	4 080 (9 000)		–	–	–	–	–	–	●	●
CHARGE UTILE[3]	*kg (lb)*									
	685 (1 520)		●	–	–	–	–	–	–	–
	825 (1 820)		–	●	–	–	–	–	–	–
	565 (1 255)		–	–	●	–	–	–	–	–
	625 (1 380)		–	–	–	●	–	–	–	–
	615 (1 360)		–	–	–	–	●	–	–	–
	635 (1 410)		–	–	–	–	–	●	–	–
	620 (1 375)		–	–	–	–	–	–	●	–
	585 (1 295)		–	–	–	–	–	–	–	●
DIAMÈTRE DE BRAQUAGE	*m (pi)*									
	12,0 (39,2)		●	–	–	–	–	–	–	–
	13,4 (44,0)		–	●	●	●	–	●	●	●
	14,9 (49,0)		–	–	–	–	●	–	–	–
RÉSERVOIR	*litres (gal)*									
	100 (22,0)		●	●	●	●	●	●	●	●
COTES DE CONSOMMATION[2]										
Ville/Route/Combinées	***L/100 km***	***mi/gal (gallon impérial)***								
	15,0/10,4/13,0	19/27/22	–	–	●	–	–	–	–	–
	16,6/12,2/14,6	17/23/19	●	●	–	●	●	●	●	●

Caractéristiques du Tundra 4x2 2012

	Cabine régulière	Double Cab	
	Long.	SR5 Std	Long.
INTÉRIEUR	5,7 L	4,6 L	5,7 L
AM/FM avec lecteur CD/MP3/WMA, 4 haut-parleurs, prise d'entrée audio auxiliaire, antenne fixe	●	–	–
AM/FM avec lecteur CD/MP3/WMA, 6 haut-parleurs, prise d'entrée audio auxiliaire, antenne fixe	–	●	–
AM/FM avec lecteur CD/MP3/WMA, 6 haut-parleurs, prise d'entrée audio auxiliaire, radio satellite XM[MD] intégrée, connectivité Bluetooth[MDB], commandes du système audio intégrées au volant, prise audio USB, antenne fixe	–	–	●
Contrôle de la température à deux zones, purificateur d'air	●	●	●
Bouches de chaleur aux sièges arrière	–	●	●
Sièges entièrement recouverts de tissu	●	–	–
Sièges en tissu de qualité supérieure	–	●	●
Banquette avant divisée 40/20/40	●	●	–
Sièges baquet du conducteur et du passager avant	–	–	●
Siège du conducteur avec inclinaison du dossier, avance/recul	●	●	–
Siège du conducteur avec hauteur du coussin	–	●	–
Siège du conducteur à 8 réglages assistés avec inclinaison du dossier, avance/recul, hauteur du coussin	–	–	●
Siège du passager avant avec inclinaison du dossier, avance/recul	●	●	●
Siège du passager avant à dossier rabattable	●	–	–
Banquette arrière divisée 60/40 avec coussins des sièges repliables	–	●	●
Appuis-tête à réglage de hauteur à toutes les places	●	●	●
Verrous de portières assistés	–	●	●
Glaces assistées avec auto-descente côté conducteur	–	●	●
Lunette arrière fixe	●	●	–
Lunette arrière coulissante	–	–	●
Voltmètre, jauge de température d'eau, deux compteurs journaliers, tachymètre, jauge de température d'huile de transmission automatique	●	●	●
Indicateur de température extérieure	–	–	●
Deux miroirs de pare-soleil	–	●	●
Rétroviseur intérieur à atténuation automatique avec boussole numérique	–	–	●
Volant inclinable à 4 branches	●	●	–
Volant inclinable et télescopique à 4 branches	–	–	●
Garnitures de portières en tissu	–	●	●
Plancher en vinyle	●	–	–
Moquette, tapis protecteurs finis moquette	–	●	●
Régulateur de vitesse	●	●	●
Montre numérique	●	●	●
Compartiment de rangement au bloc central avant avec couvercle, rangement au plafond	–	–	●
Plateaux de rangement sous les sièges arrière	–	–	●
Ouvre-porte de garage intégré	–	–	●
Rangement pour lunettes de soleil au plafond	●	●	●

	Cabine régulière	Double Cab	
	Long.	SR5 Std	Long.
INTÉRIEUR *(suite)*	5,7 L	4,6 L	5,7 L
Porte-gobelets avant	●	–	–
Porte-gobelets avant et arrière	–	●	●
Maintien temporaire du courant	–	●	●
Prise de courant pour accessoires (12 V)	●	●	●
Éclairage pour la zone des pieds, éclairage de la boîte à gants	–	●	●
Lampes de lecture	–	–	●
Système d'accueil sans clé	–	●	●
Éclairage d'accueil	–	●	●
EXTÉRIEUR			
Roues de 18 po stylisées en acier	●	●	–
Roues de 18 po en alliage d'aluminium, verrous de roues	–	–	●
Caisse de chargement de 8 pieds	●	–	●
Caisse de chargement de 6,5 pieds	–	●	–
Glaces à absorption élevée d'énergie solaire	●	●	●
Verre intimité aux glaces arrière	–	–	●
Rétroviseurs repliables	●	●	●
Deux rétroviseurs chauffants à réglage assisté	–	●	–
Rétroviseurs extensibles, chauffants à réglage assisté avec clignotants	●	–	●
Pare-boue avant et arrière	●	●	●
Attelage de remorquage de service intensif, faisceau de câblage pour remorque à 4 broches/7 broches, pré-câblage pour connecteur de commande de frein électronique pour remorque, attelage répartiteur de charge de catégorie IV	●	●	●
Poignées d'abattant et de portières noires	●	●	●
Pare-chocs avant en résine de couleur noire	●	–	–
Pare-chocs avant en résine de couleur	–	●	●
Calandre en résine de couleur noire	●	–	–
Calandre chromée	–	●	●
Pare-chocs à marchepied arrière en acier noir	●	–	–
Pare-chocs à marchepied arrière en acier chromé	–	●	●
Essuie-glaces à 2 vitesses, dégivreur d'essuie-glaces avant	●	–	–
Essuie-glaces à intermittence réglable, dégivreur d'essuie-glaces avant	–	●	●
Système réglable de mise à niveau des phares	–	–	●
Phares antibrouillards	–	–	●
Protecteurs de rails de caisse	●	●	●
Abattant verrouillable, amovible, facilement rabattable et relevable	●	●	●

● = De série – = Non disponible

Caractéristiques du Tundra 4x2 2012

SÉCURITÉ	Cabine régulière Long. 5,7 L	Double Cab SR5 Std 4,6 L	Double Cab SR5 Long. 5,7 L
STAR SYSTÈME DE SÉCURITÉ Système de sécurité Star^MC – comprend le dispositif de contrôle de la stabilité du véhicule (VSC)[6], le régulateur de traction (TRAC), le système de freins antiblocage (ABS), le répartiteur électronique de force de freinage (EBD), l'assistance au freinage (BA)[7] et la technologie d'arrêt intelligent (SST)[8]	●	●	●
Système de retenue supplémentaire à coussins gonflables à deux phases côtés conducteur et passager avant (SRS)[1]	●	●	●
Coussins gonflables latéraux montés dans les sièges avant (SRS)[1]	●	●	●
Coussins de protection des genoux avant (SRS)[1]	●	●	●
Coussins gonflables latéraux en rideau à l'avant à détecteurs de roulis (SRS)[1]	●	–	–
Coussins gonflables latéraux en rideau à l'avant et à l'arrière à détecteurs de roulis (SRS)[1]	–	●	●
Interrupteur de désactivation des coussins gonflables latéraux en rideau	●	●	●
Verrous de protection pour enfants aux portières arrière	–	●	●
Points d'ancrage pour sièges de bébé	●	●	●
Ceintures épaulières et abdominales à 3 points à toutes les places	●	●	●
Ancrages réglables aux montants centraux pour ceintures épaulières	●	●	●
Immobilisateur de moteur	●	●	●
Témoins : basse réserve de carburant et de liquide de lave-glace, porte entrouverte	●	●	●
Système direct de surveillance de la pression des pneus	●	●	●

Groupes en option

Groupe SR5 – Cabine régulière	○	–	–
Système de rails de caisse, taquets d'arrimage, verrous de portières assistés, glaces assistées, garniture de bloc d'instrumentation central en argent, système d'accueil sans clé, lunette arrière coulissante, sièges en tissu de qualité supérieure, pare-chocs avant de couleur assortie et chromé, calandre chromée, pare-chocs arrière chromé, essuie-glaces à intermittence réglable, moquette, tapis protecteurs finis moquette, roues de 18 po en alliage d'aluminium avec verrous de roues, pneus P275/65R18, indicateur de température extérieure, emblèmes SR5, éclairage pour la zone des pieds, éclairage de la boîte à gants			

Groupe SR5 – Double Cab	–	○	–
Sièges baquet avant, siège du conducteur à 8 réglages assistés, levier de vitesses de type à grille monté sur le bloc central, volant inclinable et télescopique, verre intimité aux glaces arrière, rangement au plafond, lunette arrière coulissante, compartiment de rangement au bloc central avant, rétroviseur intérieur à atténuation automatique avec boussole numérique, roues de 18 po en alliage d'aluminium avec verrous de roues, pneus P275/65R18, plateaux de rangement sous les sièges arrière, ouvre-porte de garage intégré, phares antibrouillards, lampes de lecture, radio satellite XM^MD intégrée, connectivité Bluetooth^MD[4], commandes du système audio intégrées au volant, prise audio USB, garniture de bloc d'instrumentation central en argent, compteur journalier			

Groupe Doublure de caisse	○	–	–
Doublure de caisse			

Groupe Doublure de caisse/Système de rails de caisse	○	○	○
Doublure de caisse, système de rails de caisse, taquets d'arrimage			

Spécifications du Tundra 4x2 2012

MÉCANIQUE	Cabine régulière Long. 5,7 L	Double Cab SR5 Std 4,6 L	Double Cab SR5 Long. 5,7 L
Moteur			
V8 i-FORCE de 4,6 litres, DACT, 32 soupapes, système double de distribution à calage variable intelligent (VVT-i double), injection électronique multipoint séquentielle, refroidisseur d'huile moteur	–	●	–
V8 i-FORCE de 5,7 litres, DACT, 32 soupapes, système double de distribution à calage variable intelligent (VVT-i double), injection électronique multipoint séquentielle, refroidisseur d'huile moteur	●	–	●
Rapport de compression			
10,2 à 1	●	●	●
Puissance			
310 ch (231 kW) à 5 600 tr/min	–	●	–
381 ch (284 kW) à 5 600 tr/min	●	–	●
Couple			
327 lb-pi (443 N.m.) à 3 400 tr/min	–	●	–
401 lb-pi (544 N.m.) à 3 600 tr/min	●	–	●
Suspension			
Avant : Indépendante, ressorts hélicoïdaux, à montage haut, double bras triangulaire avec amortisseurs à gaz et barre stabilisatrice	●	●	●
Arrière : Essieu moteur avec ressorts multilames et amortisseurs à gaz à montage décalé, à l'extérieur des ressorts	●	●	●
Groupe propulseur			
Différentiel arrière à glissement limité automatique, contrôle de la stabilité du véhicule (VSC)[6], régulateur de traction (TRAC)	●	●	●
Transmission			
Automatique 6 rapports, à super commande électronique (Super ECT), à surmultipliée, levier de vitesses séquentiel, mode remorquage/transport, convertisseur de couple à verrouillage	●	●	●
Refroidisseur d'huile de transmission, réchauffeur d'huile de transmission automatique	●	●	●
Levier de vitesses monté sur la colonne de direction	●	●	–
Levier de vitesses de type à grille monté sur le bloc central	–	–	●
Freins			
Assistés, à disques ventilés aux quatre roues, système de freins antiblocage (ABS), répartiteur électronique de force de freinage (EBD) et assistance au freinage (BA)[7]	●	●	●
Direction			
À crémaillère avec assistance variable	●	●	●
Pneus			
P255/70R18, radiaux toutes saisons, pneu de secours temporaire avec roue en acier	●	●	–
P275/65R18, radiaux toutes saisons, pneu de secours temporaire avec roue en acier	○	○	●

DIMENSIONS	*mm (po)*	Cabine régulière Long. 5,7 L	Double Cab SR5 Std 4,6 L	Double Cab SR5 Long. 5,7 L
Longueur	5 820 (229,1)	●	●	–
	6 300 (248,0)	–	–	●
Largeur	2 030 (79,9)	●	●	●
Hauteur (sans charge)	1 925 (75,7)	●	–	●
	1 930 (75,9)	–	●	–
Longueur de caisse	2 480 (97,6)	●	–	●
	2 000 (78,7)	–	●	–
Largeur de caisse	1 270 (50,0) Entre les passages de roue	●	●	●
Profondeur de caisse	564 (22,2)	●	●	●
Empattement	3 700 (145,6)	●	●	–
	4 180 (164,5)	–	–	●
Largeur de voie	**Avant :** 1 725 (67,9)	●	●	●
	Arrière : 1 725 (67,9)	●	●	●
Nombre de places	3	●	–	–
	5	–	○	●
	6	–	●	–
Hauteur sous plafond	**Avant :** 1 021 (40,2)	●	●	●
	Arrière : 983 (38,7)	–	●	●
Dégagement aux jambes	**Avant :** 1 079 (42,5)	●	●	●
	Arrière : 882 (34,7)	–	●	●
Dégagement aux épaules	**Avant :** 1 694 (66,7)	●	–	–
	Avant : 1 692 (66,6)	–	●	●
	Arrière : 1 668 (65,7)	–	●	●
Garde au sol	265 (10,4)	●	●	–
	260 (10,2)	–	–	●
Angle de porte-à-faux avant *(degrés)*	27	●	–	–
	28	–	●	●
Angle de porte-à-faux arrière *(degrés)*	21	●	–	–
	20	–	●	●

POIDS EN ORDRE DE MARCHE	*kg (lb)*	Cabine régulière Long. 5,7 L	Double Cab SR5 Std 4,6 L	Double Cab SR5 Long. 5,7 L
	2 227 (4 910)	●	–	–
	2 306 (5 085)	–	●	–
	2 430 (5 355)	–	–	●
CAPACITÉ DE REMORQUAGE	*kg (lb)*			
	4715 (10 400)	●	–	–
	3715 (8 200)	–	●	–
	4535 (10 000)	–	–	●
CHARGE UTILE[3]	*kg (lb)*			
	855 (1 885)	●	–	–
	605 (1 335)	–	●	–
	655 (1 455)	–	–	●
DIAMÈTRE DE BRAQUAGE	*m (pi)*			
	13,4 (44,0)	●	●	–
	14,9 (49,0)	–	–	●
RÉSERVOIR	*litres (gal)*			
	100 (22)	●	●	●
COTES DE CONSOMMATION[2]				
Ville/Route/Combinées	*L/100 km* *mi/gal (gallon impérial)*			
	14,2/10,0/12,3 20/28/23	–	●	–
	15,8/11,0/13,6 18/26/21	●	–	●

(**1**) Tous les véhicules Toyota montrés dans cette brochure ont un système de retenue supplémentaire (SRS) qui, selon le modèle, peut inclure des coussins gonflables côtés conducteur et passager avant, un coussin gonflable de protection des genoux côté conducteur, des coussins gonflables latéraux montés dans les sièges avant et des coussins gonflables latéraux en rideau. Pour des informations de sécurité importantes en ce qui concerne le système de retenue supplémentaire dans un véhicule, veuillez consulter le Manuel du propriétaire ou communiquer avec le concessionnaire Toyota de votre localité.

(**2**) Ces estimations sont basées sur les critères et méthodes d'essai approuvés par le gouvernement du Canada. La consommation de carburant réelle de ce véhicule peut varier. Consultez le *Guide de consommation de carburant ÉnerGuide* publié par le gouvernement du Canada.

(**3**) Charge utile = Occupants, équipement, bagages et cargaison.

(**4**) Toyota vérifie la compatibilité de certains téléphones avec la technologie Bluetooth. Sur certains véhicules, la technologie Bluetooth est bilingue. À noter que la recommandation de Toyota n'est pas une garantie de performance des téléphones et que certains problèmes peuvent survenir avec n'importe quel type de combiné selon la zone desservie de votre région. Veuillez consulter votre concessionnaire Toyota pour plus de détails.

(**5**) Le système de navigation Toyota est conçu pour aider à localiser une adresse ou un point d'intérêt. Il peut y avoir des divergences entre le système et votre emplacement réel. Les changements de noms de rue, les fermetures de route, la fluidité de la circulation ou d'autres changements du réseau routier peuvent affecter la précision du logiciel de cartographie. Usez de bon sens pour décider si vous devez suivre ou non l'itinéraire proposé. Une couverture détaillée n'est pas disponible pour toutes les villes. Des mises à jour géographiques périodiques sont offertes en option moyennant des frais supplémentaires. Le système de navigation de certains véhicules est bilingue. Consultez votre Manuel d'utilisateur du système de navigation ainsi que votre concessionnaire Toyota pour plus de détails.

(**6**) Le dispositif de contrôle de la stabilité du véhicule (VSC) est un système électronique conçu pour aider le conducteur à maintenir le contrôle du véhicule dans des conditions défavorables. Il ne remplace pas les pratiques de conduite sécuritaire. Des facteurs comme la vitesse, les conditions routières et les sollicitations du conducteur sur la direction peuvent affecter l'efficacité du dispositif VSC à prévenir la perte de contrôle.

(**7**) L'assistance au freinage est conçue pour aider le conducteur à tirer pleinement profit des avantages du système ABS. Il ne remplace pas les pratiques de conduite sécuritaire. L'efficacité du freinage dépend aussi d'un bon entretien du système de freinage ainsi que de l'état des pneus et de la route.

(**8**) La technologie d'arrêt intelligent fonctionne seulement dans certaines situations où l'on enfonce simultanément les pédales de frein et d'accélérateur. Une fois activé, le système diminue la puissance du moteur afin d'aider les freins à arrêter le véhicule. Des facteurs comme la vitesse, les conditions routières et les sollicitations du conducteur sur la direction peuvent affecter la distance d'arrêt. La technologie d'arrêt intelligent ne remplace pas les pratiques de conduite sécuritaire et prudente et ne garantit pas un arrêt instantané.

Toyota Canada Inc. Tous les efforts ont été faits afin de s'assurer de l'exactitude de l'équipement et des spécifications en fonction des informations connues au moment d'aller sous presse. Dans certains cas, des changements peuvent se produire au niveau de la capacité de production, de l'équipement de série, des options ou des dates de livraison du produit qui ne seraient pas reflétés dans la présente brochure. Toyota Canada Inc. se réserve le droit d'apporter ces changements sans avis au préalable ni obligation de sa part. Pour de l'information à jour, visitez le site Web Toyota **toyota.ca** ou communiquez avec votre concessionnaire Toyota.

Chez Toyota, nous veillons à la **qualité**, à la **sécurité** et à la **viabilité** de chaque véhicule que nous fabriquons. Pour en savoir plus à propos de l'engagement de Toyota à fabriquer des véhicules sécuritaires, de grande qualité et très durables – et pour découvrir les prix que nous avons remportés pour cette même raison – visitez le site **toyota.ca**.

Yaris Hatchback

Camry

Camry hybride

RAV4

Sequoia

Yaris

Venza

Prius v

Highlander

Tacoma

Corolla

Avalon

Prius

FJ Cruiser

Tundra

Matrix

Sienna

Highlander hybride

4Runner

Joignez-vous au dialogue – suivez-nous sur Facebook à la page facebook.com/toyotacanada et sur Twitter à la page twitter.com/toyotacanada.

TOYOTA
faire toujours mieux

Toyota est consciente de sa responsabilité envers l'environnement. Veuillez recycler. IMPRIMÉ AU CANADA C0002-0462F-25 8M